RETTIFICHE MANUALI

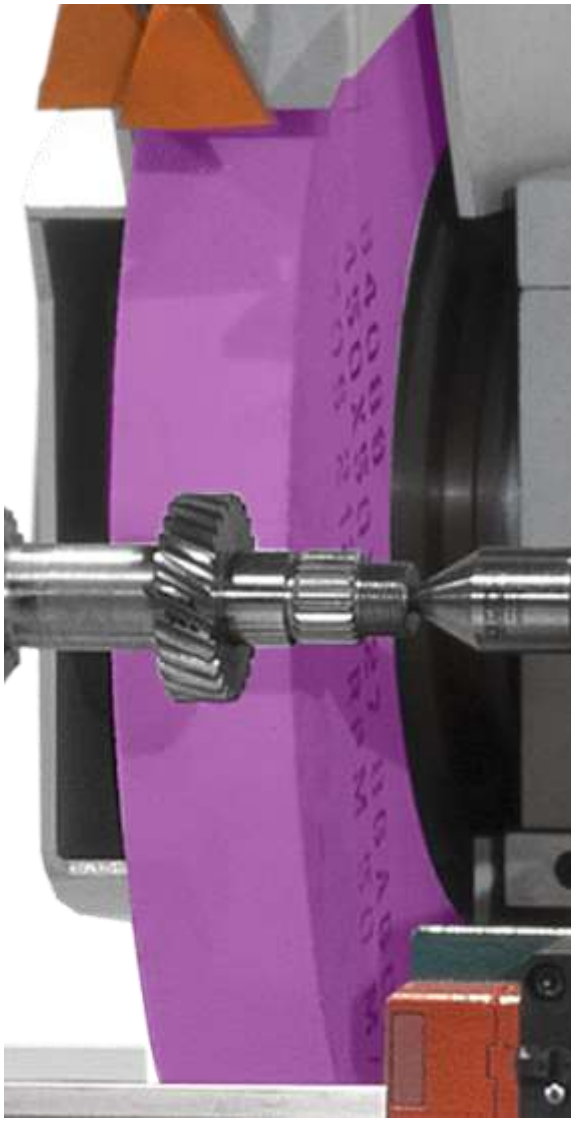

Omicron R

Omicron E

RETTIFICATRICI CILINDRICHE UNIVERSALI MANUALI

- Elevati standard di precisione
- Flessibilità
- Rapidi tempi di attrezzaggio
- Perfette per lavorazioni di componenti con tolleranze ristrette
- Robustezza e stabilità: basamento in ghisa normalizzata - mandrino porta mola montato su bronzine

ROBBI

OMICRON R

		600	1000
Distanza massima fra le punte	mm	600	1000
Lunghezza massima rettificabile	mm	600	1000
Altezza punte sulla tavola	mm	160	
Peso massimo montato fra le punte	kg	120	
Peso massimo a sbalzo (150 mm naso mandrino)	kg	40	
Velocità tavola	mm/min	0 - 5000	
Inclinazione massima sovra slitta tavola	deg	+9° -5°	+8° -4°
Velocità rotazione pezzo	rpm	0 - 300	
Cono attacco interno testa porta pezzo	CM	4	
Diametro foro mandrino	mm	26	
Corsa canotto contropunta	mm	25	
Diametro canotto contropunta	mm	43	
Cono attacco interno contropunta	CM	4	
Dimensioni mola	mm	450x127	
Spessore mola min.-max.	mm	20-50	
Spostamento Rapido Oleodinamico	mm	50	
Diametro foro mandrino rettifica interni	mm	60	
Motore testa porta mola	kw	4	
Motore testa porta pezzo	kw	0,75	

DIMENSIONI

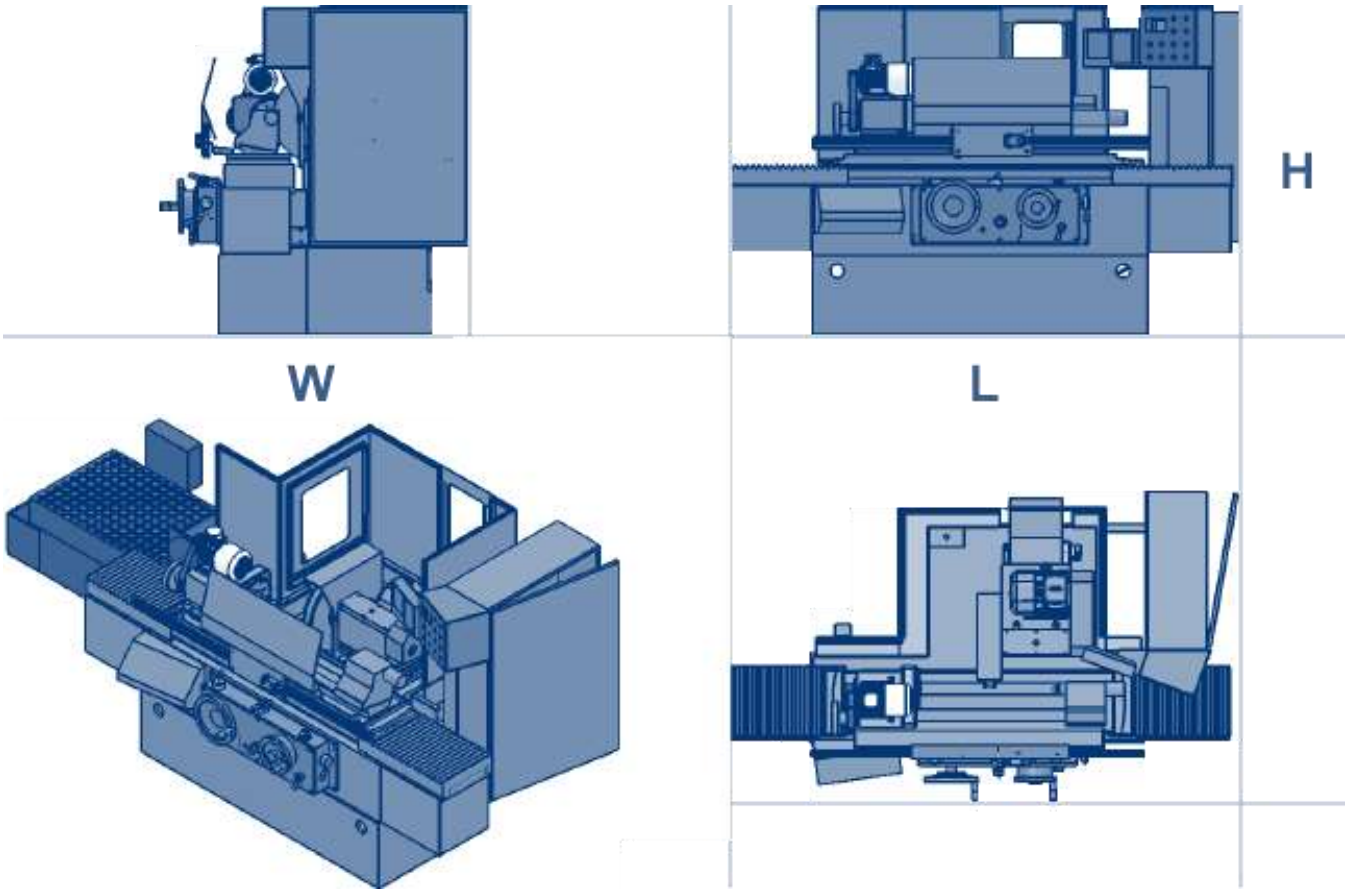

			600	1000
L	LENGTH	mm	3200	4300
W	WIDTH	mm	1500	1500
H	HEIGHT	mm	1700	1700
	WEIGHT	kg	2200	2700

EQUIPAGGIAMENTO

- Visualizzatore quote 2 assi SPACE 2000
- Riga ottica incrementale per posizionamento micrometrico della testa porta mola
- Riga ottica incrementale per movimento centesimale tavola
- Impianto Elettrico 24V
- Impianto Idraulico
- Impianto Pneumatico
- Impianto di Lubrificazione Centralizzato
- Sistema Manuale inclinazione tavola per rettifica conica con comparatore

PANNELLO DI CONTROLLO ERGONOMICO

Nei pannelli touch screen vengono impostate

- le velocità della testa porta pezzo e della testa porta mola
- alcuni parametri del ciclo automatico quali, ad esempio, pause all'inversione e numero di passate a zero.

VOLANTINI MANUALI
AVANZAMENTO TAVOLA E TESTA PORTA MOLA

Volantino principale divisione 0.01 mm
Volantino micrometrico divisione 0.001 mm
Fermo a Zero meccanico

OMICRON E

EQUIPAGGIAMENTO

- Visualizzatore quote 2 assi SPACE 2000
- Riga ottica incrementale per posizionamento micrometrico della testa porta mola
- Riga ottica incrementale per movimento centesimale tavola
- Impianto Elettrico 24V
- Impianto Idraulico
- Impianto Pneumatico
- Impianto di Lubrificazione Centralizzato
- Sistema Manuale inclinazione tavola per rettifica conica con comparatore

		600	1000	1500
Distanza massima fra le punte	mm	630	1030	1530
Lunghezza massima rettificabile	mm	630	1030	1530
Altezza punte sulla tavola	mm	180 / 230*		
Peso massimo montato fra le punte	kg	250 / 300*		
Peso massimo a sbalzo (150 mm naso mandrino)	kg	80/100*		
Velocità tavola	mm/min	0 - 5000		
Inclinazione massima sovra slitta tavola	deg	+9° -5°	+8° -4°	+7° -3°
Velocità rotazione pezzo	rpm	0 - 300		
Cono attacco interno testa porta pezzo	MT	5		
Diametro foro mandrino	mm	31		
Corsa canotto contropunta	mm	35		
Diametro canotto contropunta	mm	48		
Cono attacco interno contropunta	MT	4		
Dimensioni mola	mm	450x127		
Spessore mola min.-max.	mm	20-80		
Spostamento rapido oleodinamico	mm	50		
Diametro foro mandrino rettifica interni	mm	80*		
Motore testa porta mola	kw	5,5 / 7,5*		
Motore testa porta pezzo	kw	1,5		

*** Su richiesta**

Robbi Group srl
Via dell' Industria 7
37040 Veronella
VR- Italia

ROBBI
Precision Since 1936

Tel ++39 0442 47700
Fax ++39 0442 47966
robbi@robbispa.com
www.robbispa.com

DIMENSIONI

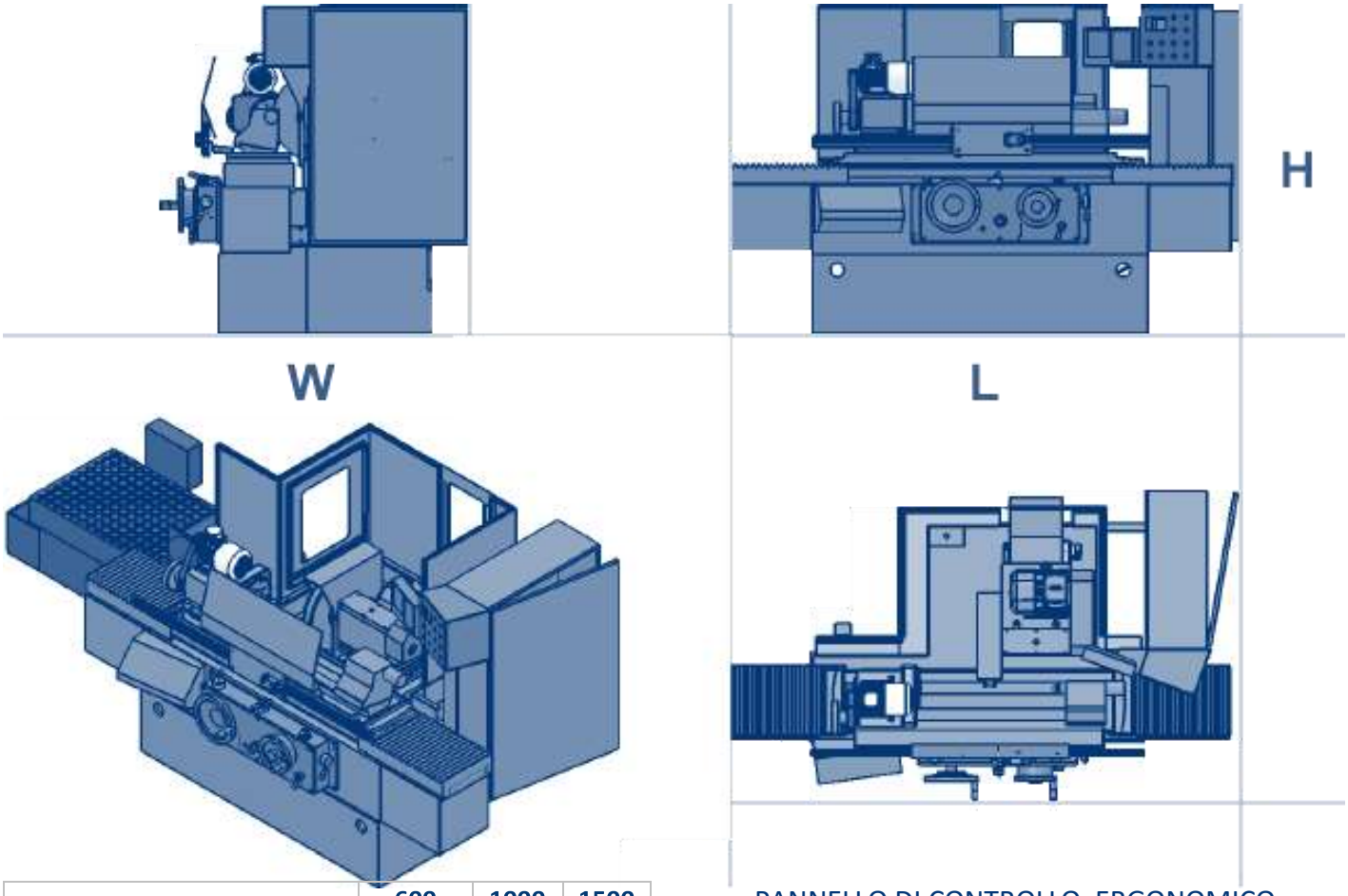

			600	1000	1500
L	LENGTH	mm	3700	4800	5900
W	WIDTH	mm	1700	1700	1700
H	HEIGHT	mm	1800	1800	1800
	WEIGHT	kg	3100	3600	4400

PANNELLO DI CONTROLLO ERGONOMICO

Nei pannelli touch screen vengono impostate

- le velocità della testa porta pezzo e della testa porta mola
- alcuni parametri del ciclo automatico quali, ad esempio, pause all'inversione e numero di passate a zero.

VOLANTINI MANUALI AVANZAMENTO TAVOLA E TESTA PORTA MOLA

Volantino principale divisione 0.01 mm
Volantino micrometrico divisione 0.001 mm
Fermo a Zero meccanico

Robbi Group srl
Via dell' Industria 7
37040 Veronella
VR- Italia

ROBBI
Precision Since 1936

Tel ++39 0442 47700
Fax ++39 0442 47966
robbi@robbispa.com
www.robbispa.com

STABILITA' E PRECISIONE

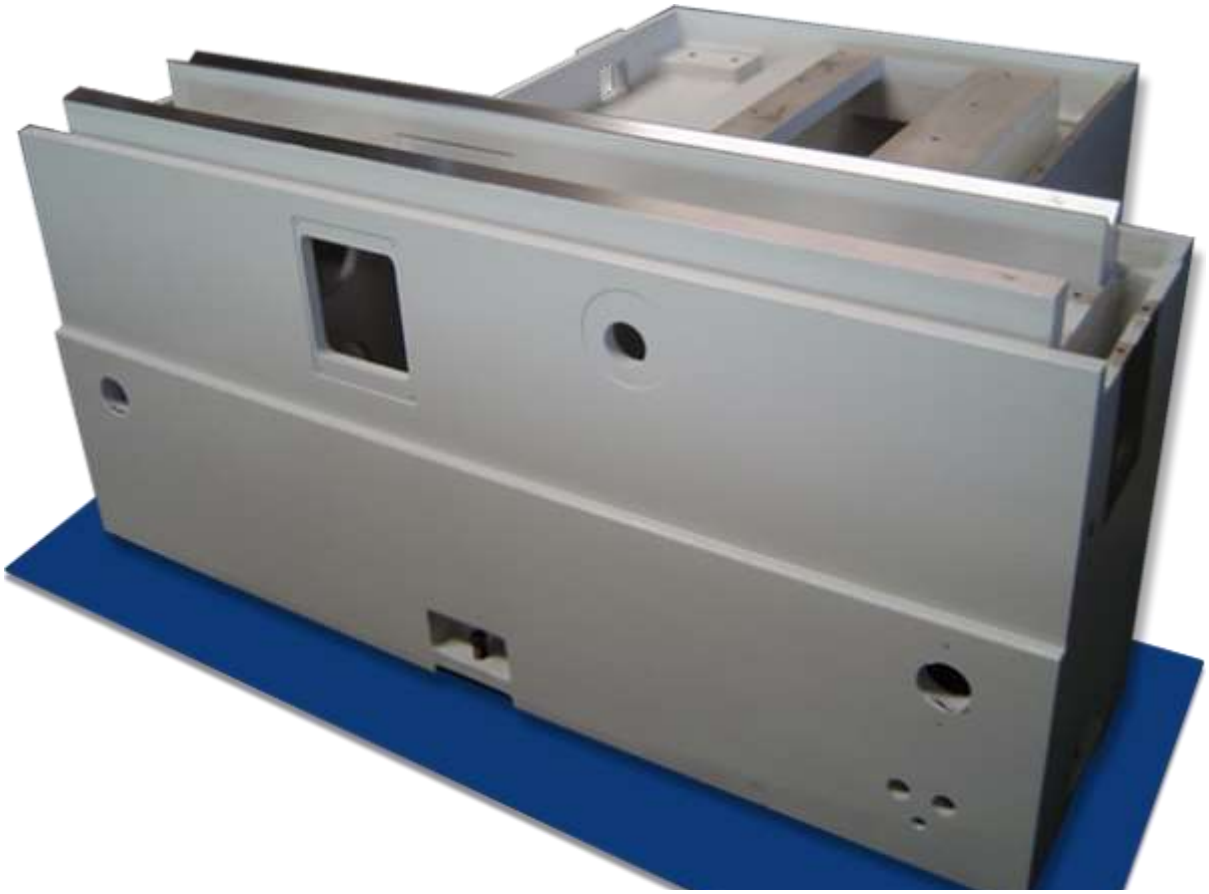

BASAMENTO
E' realizzato in ghisa normalizzata e stabilizzata con ampie guide rettificate. Al centro del basamento è alloggiato il cilindro idraulico per il movimento longitudinale automatico della tavola. Su tutto il perimetro della parte inferiore sono ricavate le nicchie per ancorare e livellare la macchina.

TAVOLA
E' divisa in due parti entrambe in ghisa normalizzata e stabilizzata. La parte inferiore è lubrificata mediante un flusso d'olio costante distribuito su tutta la lunghezza. La parte superiore è orientabile nei due sensi per consentire la rettifica di elementi conici. La posizione della tavola è visualizzata mediante l'utilizzo di una riga ottica millesimale

DIAMANTATORE
Il diamantatore per esterni è estremamente robusto e fissato alla contropunta e permette la diamantatura della mola. Il diamantatore della mola per interni è fissato alla tavola.

IMPIANTO ELETTRICO
Separato dal corpo macchina in armadio a tenuta stagna completo di circuiti di potenza, protezioni termiche e magnetiche dei motori e dei trasformatori.

IMPIANTO IDRAULICO

E' costituito da una centralina separata dalla macchina, dedicata all'azionamento del cilindro idraulico per lo spostamento tavola e testa porta mola e, a richiesta, del cilindro idraulico della contropunta. E' dotata di scambiatore di calore olio-aria ad azionamento termostatico.

IMPIANTO DI LUBRIFICAZIONE
E' costituito da una centralina separata dalla macchina dedicata alla lubrificazione in continuo delle guide spostamento tavola e testa porta mola. L'olio recuperato è filtrato e rinviato in centralina.

IMPIANTO PNEUMATICO
Ha la funzione di alleggerire la testa porta pezzo, la contropunta, la sovratavola e la sovraslitta della testa portamola durante gli spostamenti manuali.

IMPIANTO REFRIGERANTE
Vasca di grande capacità per il liquido refrigerante.
A richiesta è possibile dotare l'impianto refrigerante di separatore magnetico o a carta o combinato magnetico-carta . L'apertura e la chiusura del flusso del refrigerante avvengono in automatico ogni volta che la mola si allontana idraulicamente dal pezzo.

TESTA PORTAMOLA

Si compone di due carri in ghisa normalizzata.
Il carro superiore dove alloggia il mandrino a sostentamento idrodinamico dispone di una corsa manuale di posizionamento di 130 mm.
Il movimento su cuscino d'aria facilita il posizionamento.
La parte inferiore scorre su guide rivestite in materiale anti-frizione con lubrificazione temporizzata. Il movimento del carro inferiore è composto di due movimenti:
il movimento di accostamento rapido tramite cilindro idraulico e, l'avanzamento di lavoro, tramite una vite in acciaio e chiocciola in bronzo.
La posizione della testa porta mola è visualizzata da una riga ottica millesimale (risoluzione 0,001 mm)
La testa portamola può ruotare di +/- 45°
A richiesta la rotazione di 180° può essere eseguita:

- manualmente
- manualmente visualizzata
- indexata 2.5 gradi mediante ruota HIRTH

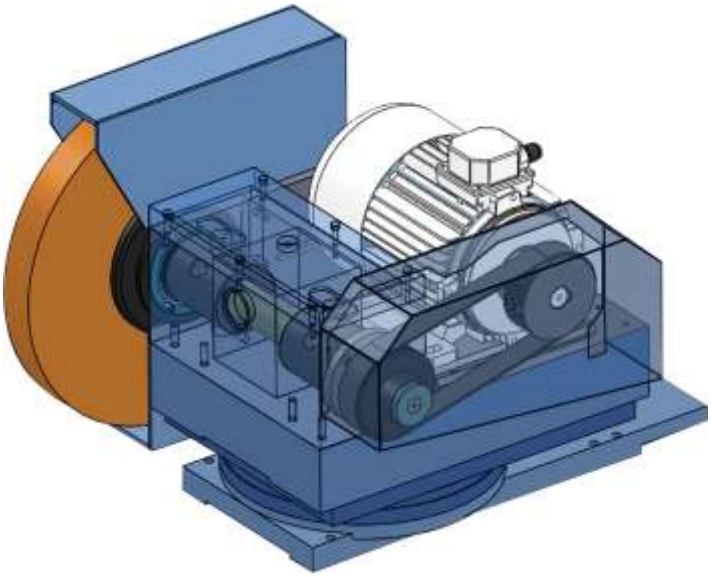

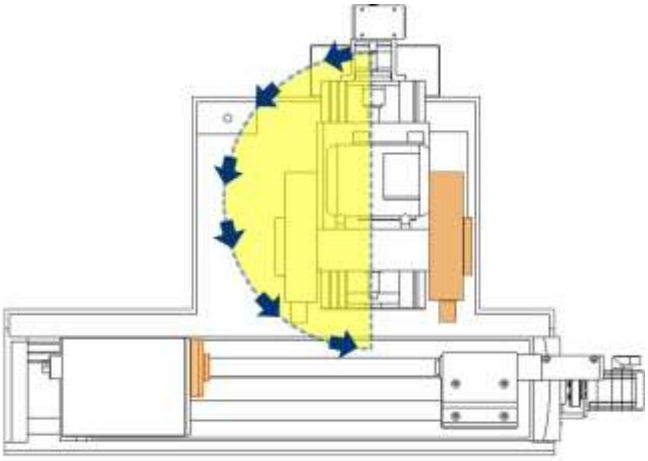

Su richiesta,
la rettificatrice può essere equipaggiata
con una seconda mola
nella parte destra della testata

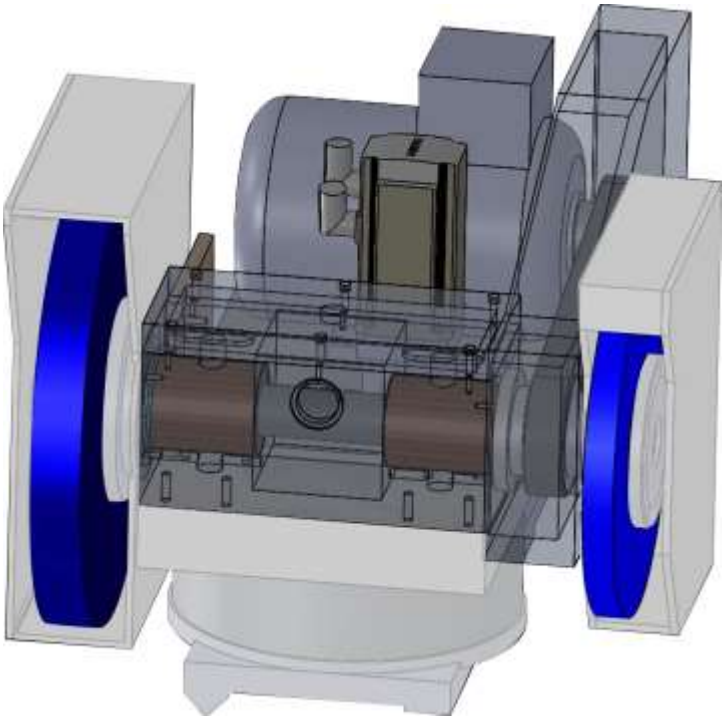

MANDRINO PORTAMOLA

Di tipo idrodinamico ruota su bronzine in metallo antifrizione, che garantiscono un ottimo grado di finitura.
Il moto di rotazione è generato da un motore AC , a richiesta la velocità può essere regolata da Inverter.
La trasmissione avviene tramite pulegge e cinghia Poly-V.

CONTROPUNTA

Sostiene il pezzo da lavorare assieme alla testa porta pezzo ed è realizzata in ghisa normalizzata e stabilizzata.

DISPONIBILE IN 3 VERSIONI

- Manuale (Standard)
- Contropunta equipaggiata con ritorno del canotto a comando idraulico
- Contropunta equipaggiata con:
  - ⇒ cilindro idraulico di apertura per apertura e chiusura del canotto
  - ⇒ regolazione fine della cilindricità per la lavorazione di pezzi di elevata precisione.

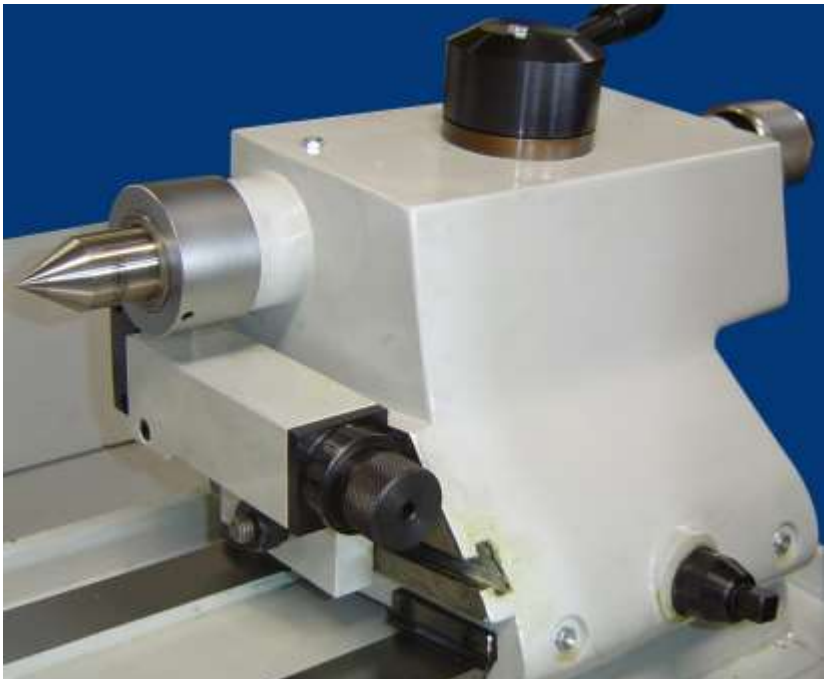

RETTIFICA INTERNI

La macchina può essere equipaggiata con mandrino per rettifica interni. Esso può essere posizionato nella parte posteriore della testa porta mola oppure su supporto ribaltabile frontale.

Robbi group offre una estesa gamma di mandrini per rettifica interni che possono essere:

- a cinghia fino a 42.000 RPM
- elettromandrino fino a 120.000 RPM

Sono disponibili vari tipi di prolunghe per mole con foro o con gambo.

MANDRINO RETTIFICA PER INTERNI POSIZIONATO SULLA PARTE ALTA FRONTALE DELLA RETTIFICATRICE

LA TESTA PORTA MOLA RUOTA DI 180° QUANDO IL MANDRINO PER INTERNI VIENE POSIZIONATO NELLA PARTE POSTERIORE DELLA RETTIFICATRICE

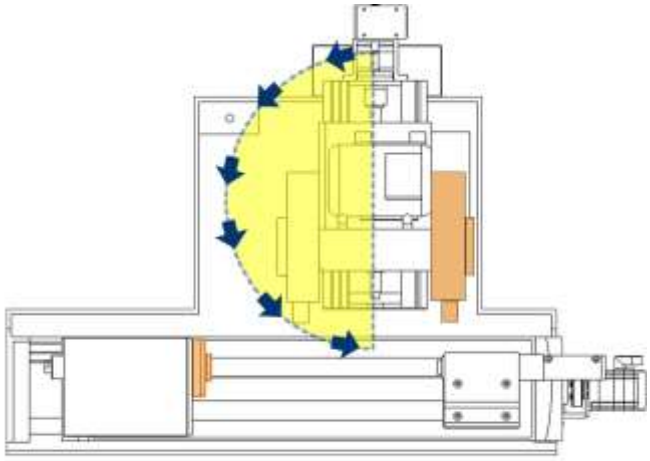

MANDRINO RETTIFICA PER INTERNI POSIZIONATO SUL RETRO DELLA RETTIFICATRICE

Robbi Group srl
Via dell' Industria 7
37040 Veronella
VR- Italia

ROBBI
Precision Since 1936

Tel ++39 0442 47700
Fax ++39 0442 47966
robbi@robbispa.com
www.robbispa.com

TESTA PORTAPEZZO

TESTA PORTA PEZZO

Costituita da un corpo in ghisa normalizzata stabilizzata e ben nervata, atto a sostenere il peso del pezzo e gli sforzi generati durante l'operazione di rettifica.

La testa è dotata di mandrino a punta fissa e rotante per la rettifica a sbalzo.

Il mandrino ruota su cuscinetti di altissima precisione, che assicurano ristrette tolleranze ed elevata rigidità nelle lavorazioni.

La rotazione del mandrino avviene tramite un motore tre fasi.

La variazione dei giri viene impostata sul pannello operatore

I MANDRINI RUOTANO SU CUSCINETTI AD ALTA PRECISIONE CHE GARANTISCONO : TOLLERANZE RISTRETTE E MASSIMA RIGIDITA'

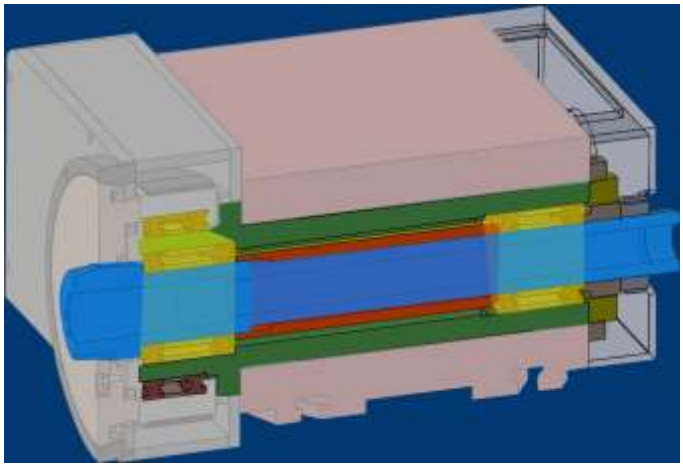

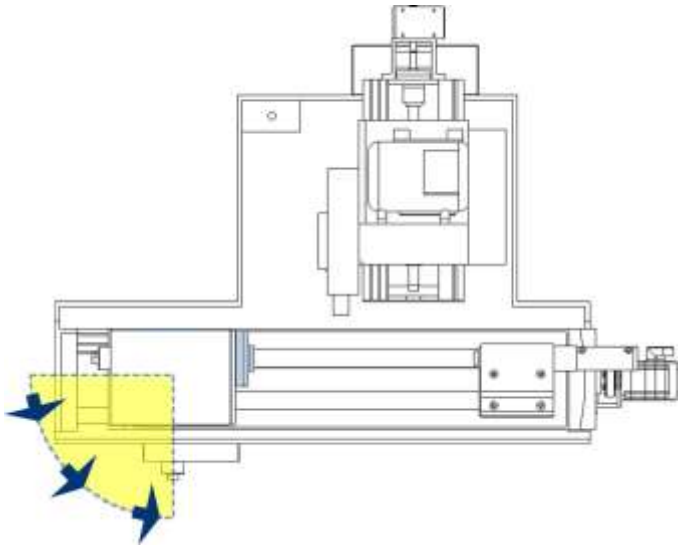

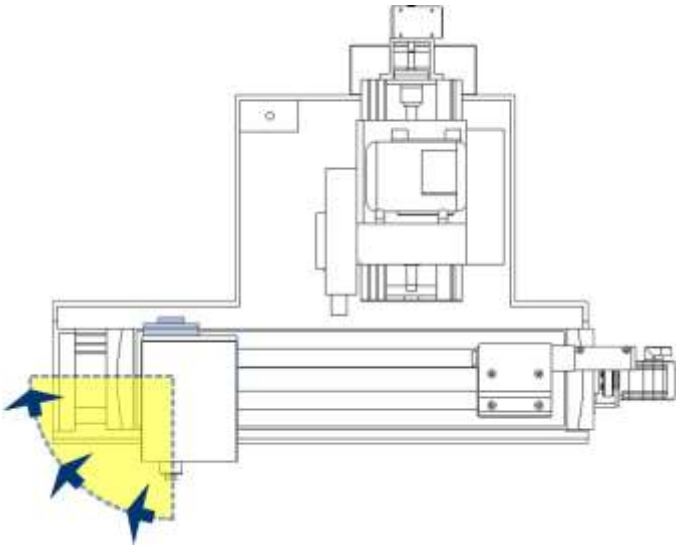

DOTAZIONI & PROTEZIONI

DOTAZIONE STANDARD

- Impianto refrigerante completo di pompa, vasca, tubazioni e ugello
- Porta diamante per ravvivatura mola esterni montato su contropunta (non completo di diamante)
- Mola ø 450 mm, spessore 50 mm, foro 127 mm
- Flangia porta Mola
- Regolazione micrometrica per arresto rigido verso destro della tavola
- Albero Bilanciamento Mola
- Estrattore mola
- 2 punte da centro in metallo duro
- Set di viti e piastre per livellamento macchina
- Protezioni guide tavola
- Porte scorrevoli
- Serie chiavi di servizio
- Serie chiavi esagonali
- Olio lubrificazione mandrino porta mola 5 kg
- Olio lubrificazione guide 5kg
- Manuale istruzioni

PROTEZIONI

Tutte le parti in movimento sono protette da ripari.
In particolare sono inclusi: i carter di protezione delle cinghie, il carter di protezione della mola, le coperture a soffietto delle guide di scorrimento.
La protezione frontale è realizzata mediante portelloni scorrevoli in lamiera con schermo in policarbonato.
Uno schermo mobile in lamiera azionato mediante cilindro pneumatico protegge l'operatore quando i ripari frontali sono aperti e la mola è in rotazione.
Un sistema di sicurezza impedisce l'avvio del ciclo automatico in caso di portellone aperto.

CARENATURA POSTERIORE OPZIONALE

Robbi Group srl
Via dell' Industria 7
37040 Veronella
VR- Italia

Precision Since 1936

Tel ++39 0442 47700
Fax ++39 0442 47966
robbi@robbispa.com
www.robbispa.com

Al Vostro Servizio dal 1936

START UP

Robbi opera nel mercato delle macchine utensili dal 1936 ed è specializzato nella costruzione di macchine su misura per le aziende industriali (Rettifiche e Levigatrici)

Precisione, stabilità e prezzi competitivi costituiscono i principali aspetti delle rettificatrici ROBBI, dove vengono utilizzate sia la migliore tecnologia, che i migliori componenti disponibili sul mercato.

FORMAZIONE

L' impegno di ROBBI è quello di assistere ed aiutare, in modo proattivo, i clienti a massimizzare l' efficienza del processo produttivo.

Robbi, in sintesi, offre vari tipi di servizi:
sviluppo del processo industriale;
reperibilità dei ricambi per lungo tempo;
programmi di addestramento, per massimizzare il ritorno dell'investimento nei macchinari ROBBI.

SERVIZIO CLIENTI

Capire i bisogni del cliente è il modo migliore per offrire soluzioni e servizi che aumentino il ROI.

Sono molto apprezzate tutte le idee che possono migliorare il business della rettifica industriale o quello della levigatura.

Se possiamo fare qualcosa per migliorare la vostra esperienza con ROBBI, vi preghiamo di farcelo sapere.

RICAMBI

Desideriamo che tutti i nostri clienti siano completamente soddisfatti.

Scegliete la precisione di ROBBI per accrescere la produttività.

Chiamateci, abbiamo la risposta

Testi, illustrazioni e specifiche contenute in questo catalogo sono basate sulle informazioni disponibili al momento della pubblicazione.
Nonostante gli sforzi profusi, è possibile la presenza di imprecisioni tecniche o errori tipografici.

Robbi Group srl si riserva il diritto di apportare modifiche, in qualunque momento e senza alcun preavviso, a qualsiasi contenuto compresi immagini e testi.
Robbi Group srl non si assume alcuna responsabilità per quanto riguarda eventuali imprecisioni, errori od omissioni riportati nel presente catalogo.